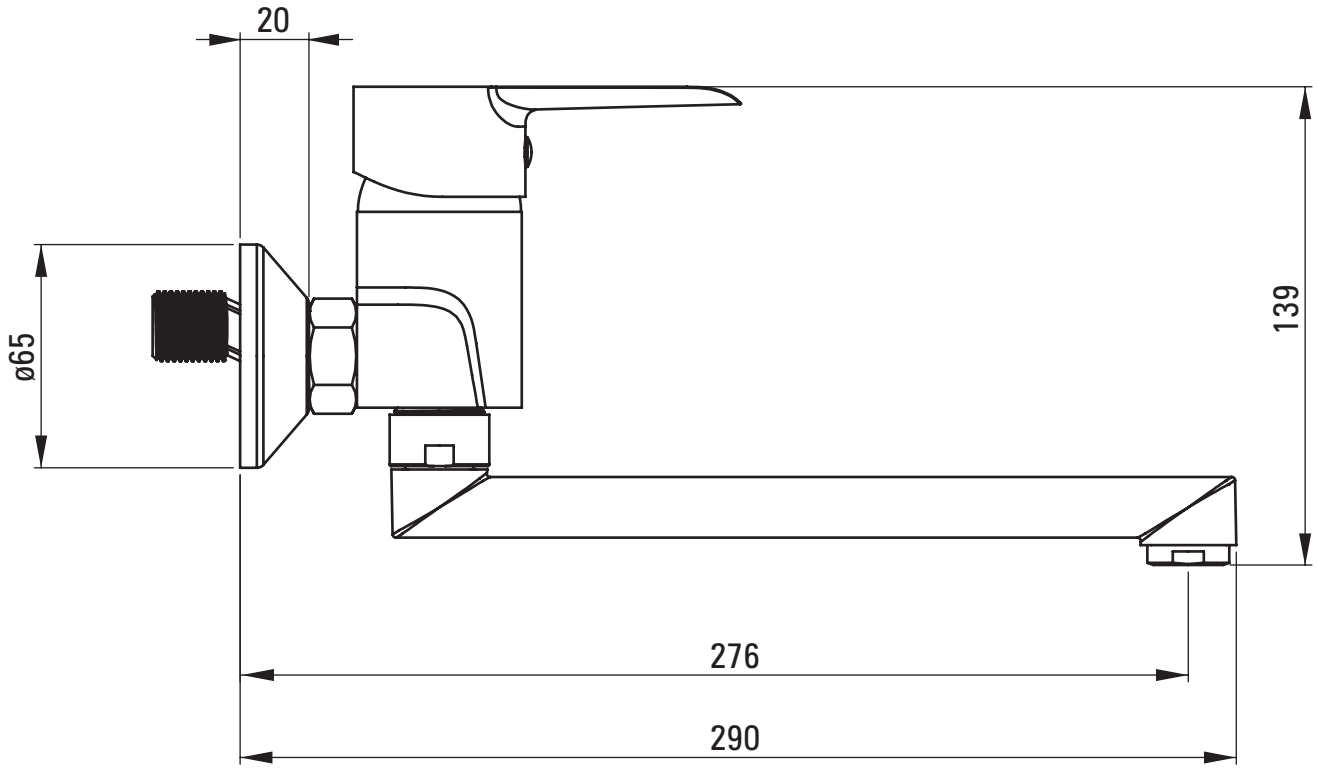
20
ø65
139
276
290

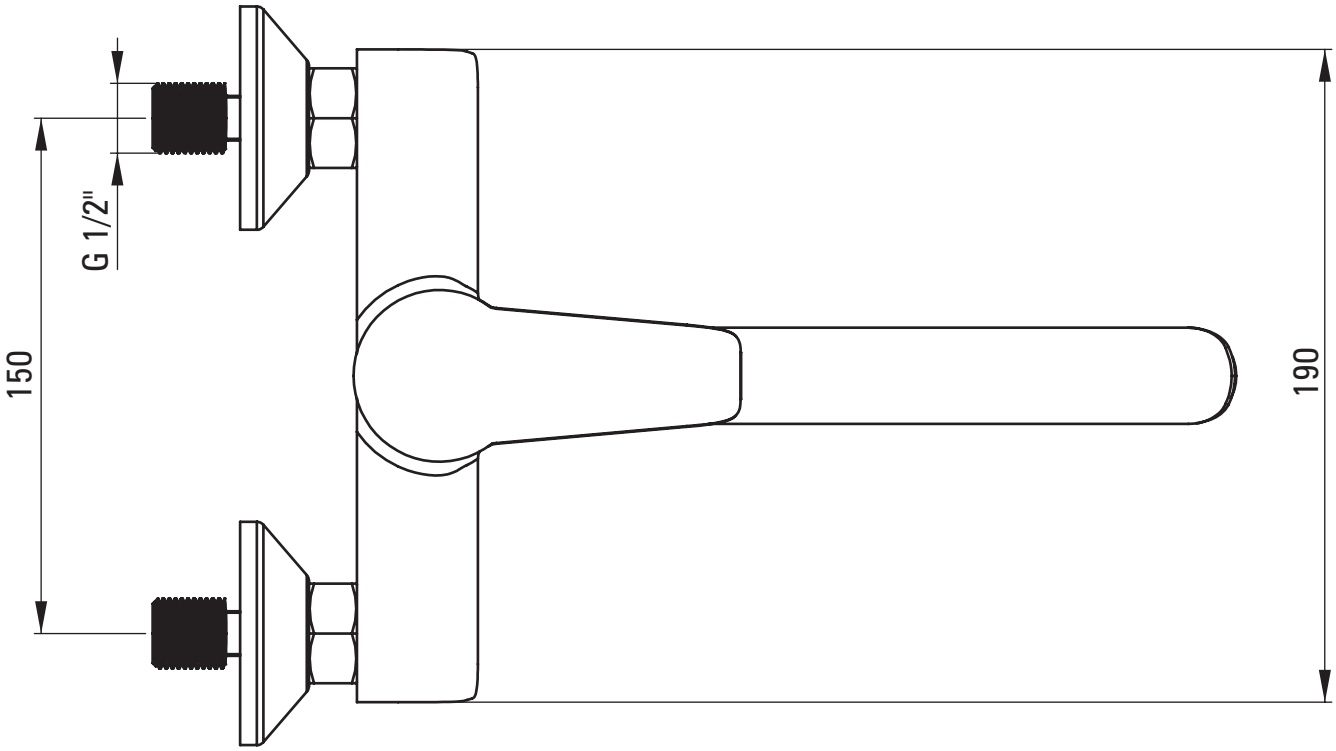
G 1/2"
150
190